MPR-Konstruktionswinkel Typ S+

verzinkt

Anwendung

- Verbindungselement zur Konstruktion von Traversen, Rahmen- und Regalsystemen in Verbindung mit MPR-Systemschienen
- Einsatzgebiet im Innenbereich

Ihre Vorteile

- Vielfältigste Montagemöglichkeiten in MPR-Systemschienen und dem Verbindungsschloss Typ S+
- Ergibt stabile Eckverbindungen
- Ausführung mit Strebe brandgeprüft für Befestigungen gemäß Anforderungen aus der MLAR (Muster-Leitungs-Anlagen-Richtlinie)

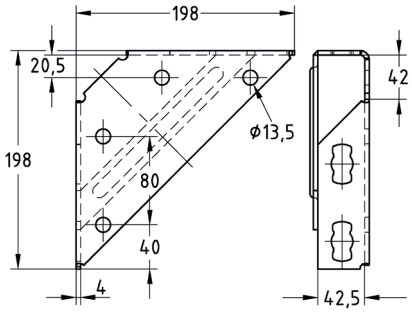

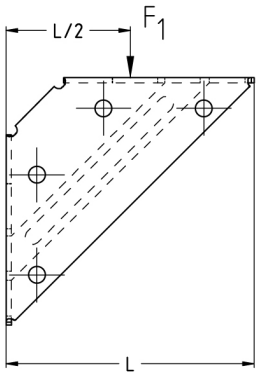

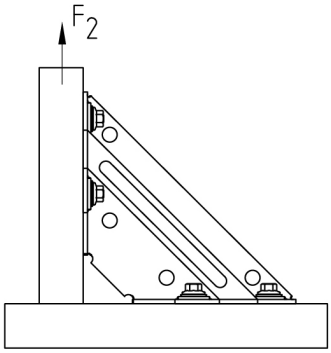

Produktleistungen

Brandschutz-geprüft

Ausführung	Zulässige Last F_1 [N]	Zulässige Last F_2 (Materialstärke Systemschiene 2,0 mm) [N]	Zulässige Last F_2 (Materialstärke Systemschiene 2,5 mm) [N]
Konstruktionswinkel mit Strebe	3.500	4.000	5.000

Ausführung	Größe	**Artikel-Nr.**	Abgabeeinheit	Mengeneinheit
Konstruktionswinkel mit Strebe	198 x 198 mm	**165864**	10	Stück

09/2024